APEX
Para una mayor calidad de vida

# CUTIE (0401034SB)

CUTIE es la nueva Scooter de Apex que se caracteriza por una línea única y moderna en un diseño compacto.

## COMPLETA
Incluye de serie: retrovisores, cinturón de seguridad, portavasos, luces de LED de bajo consumo y pantalla de cristal líquida con ordenador a bordo.

## MAYORES PRESTACIONES
Motor 500 W y dos baterías de 50 Ah.

## MAYOR COMODIDAD
Suspensión de doble eje incorporado.

APEX
Para una mayor calidad de vida

## DIMENSIONES Y PESOS

- **Dimensión CUTIE** (largo x ancho x alto)**:**...1320 x 670 x 1160 mm
- **Peso con baterías CUTIE:**...110 kg
- **Unidades por caja exterior:**...1
- **Dimensión de la caja exterior** (largo x ancho x alto)**:**...1530 x 700 x 715 mm
- **Peso total de la caja exterior:**...128,7 kg

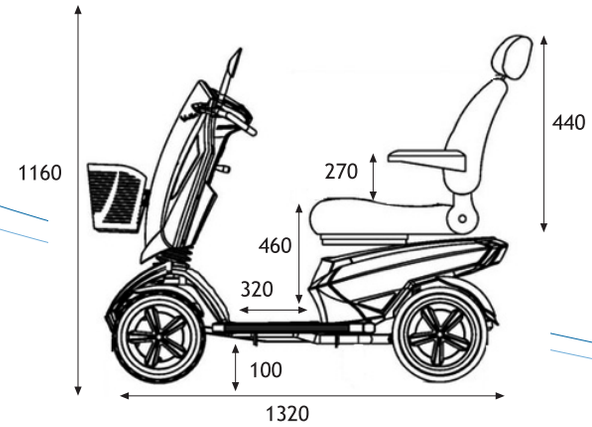


## ESPECIFICACIONES TÉCNICAS

- **Peso máximo soportado:**...135 kg
- **Tipo motor:**...500W. Motor 4 polos
- **Cuadro de mandos:**...PG S-Drive 120 Amp
- **Ruedas:**
  - De transmisión:...280 x 100 mm
  - Delantera:...280 x 90 mm
  - Suspensión:...Completa
- **Baterías:**
  - Especificaciones:...12 V 50 Ah x 2 unidades
  - Tipo cargador:...5 Amp, externo, 120/240 Volt. 50/60 Hz
- **Peso sin baterías:**...85 kg
- **Pendiente máxima:**...10%
- **Velocidad máxima:**...12 Km/H
- **Radio de giro:**...120 cm

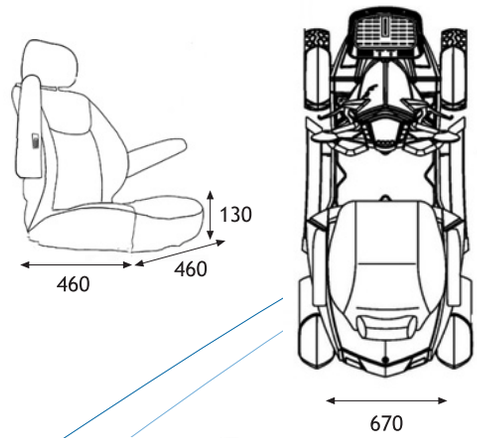


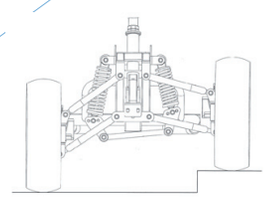

Suspensión de doble eje

Todas la medidas en milímetros.

## ACCESORIOS

- **04060007:** Baúl transporte trasero
- **04060009:** Porta bastones
- **04060011:** Cesta delantera
- **04060120:** Llave tornillo para batería

## GARANTÍA

- **Bastidor:** 2 años*
- **Baterías:** 6 meses*
- **Cuadro de mandos:** 1 año y medio*
- **Componentes electrónicos y cargador:** 1 año*

*Los defectos o desperfectos debidos a una incorrecta utilización o manipulación del material o los desgastes producidos por un uso normal del mismo, no se incluyen en esta garantía.

## CERTIFICADOS

**Apex Medical S.L.** C/ Elcano 9, 6º planta 48008 Bilbao (Vizcaya) España. **Telf:** 94 470 64 08 / **Fax:** 94 470 64 09
info@apexmedical.es / www.apexmedicalcorp.com